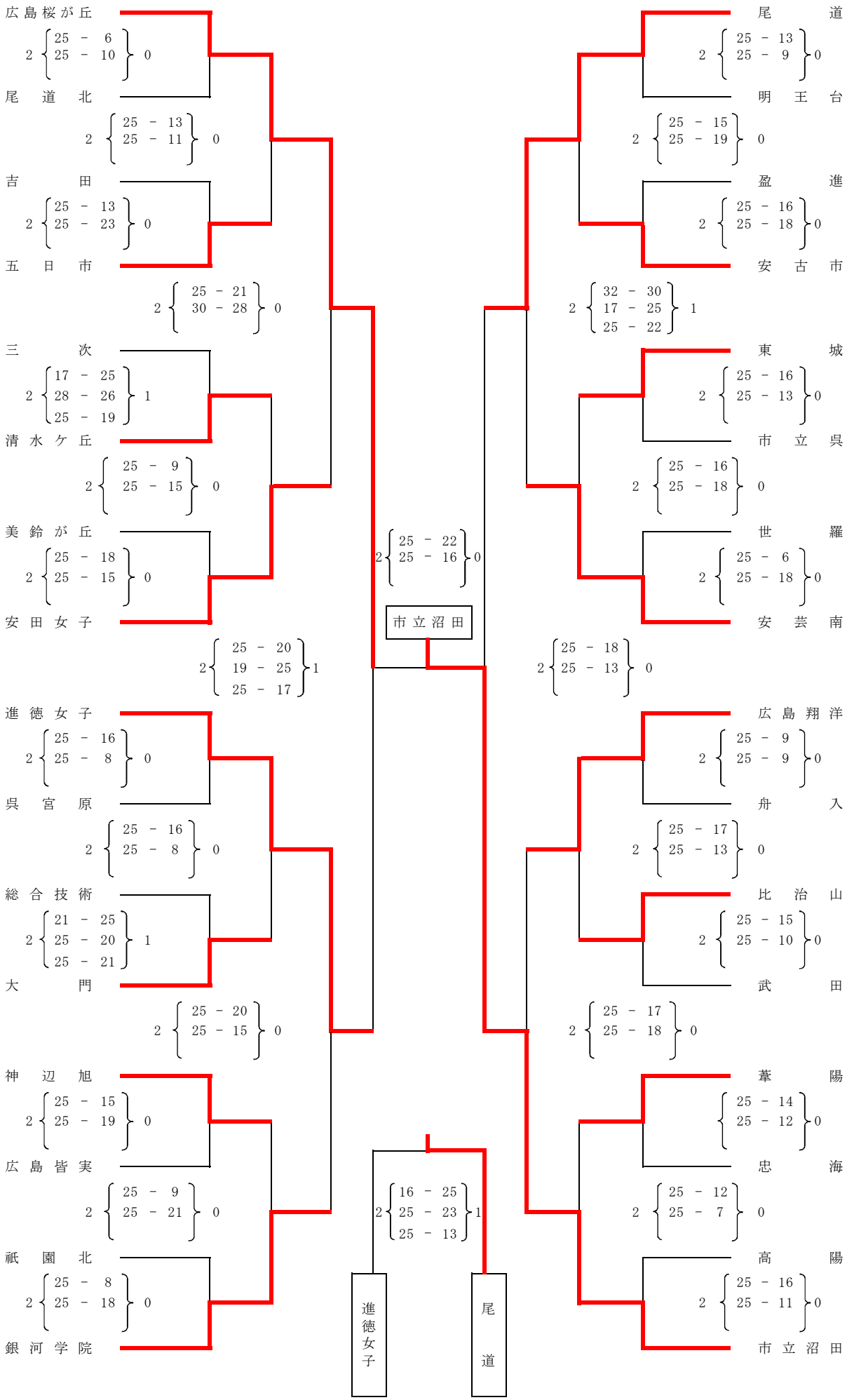第70回中国高等学校バレーボール選手権大会
広島県大会　（女子試合結果）